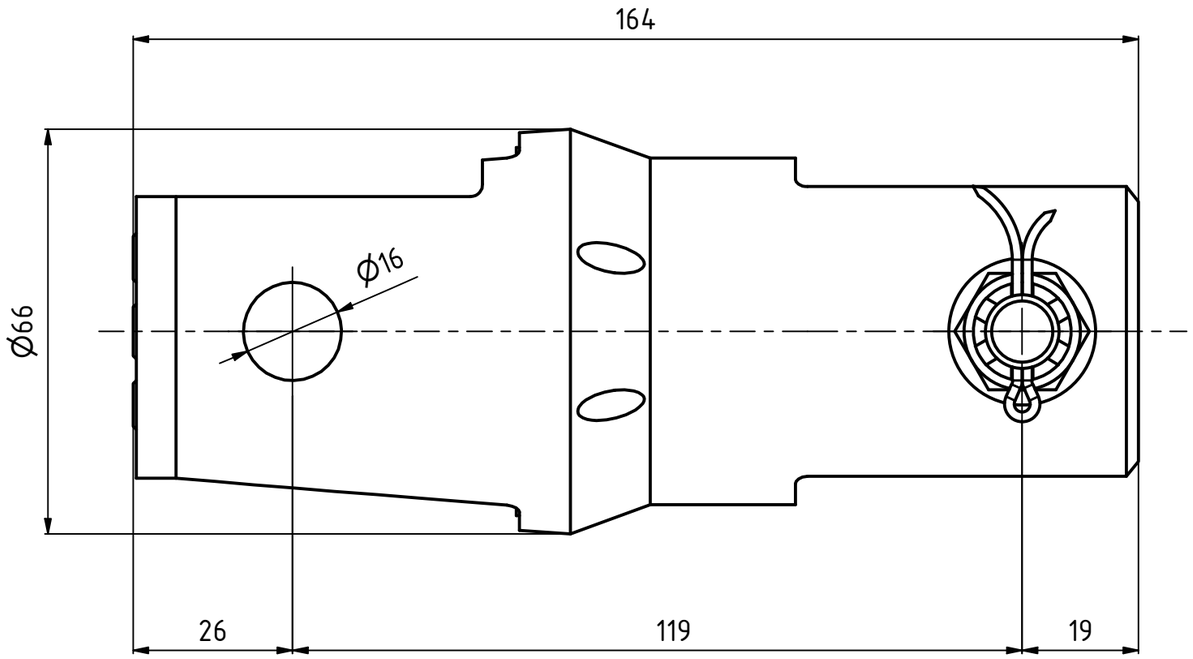


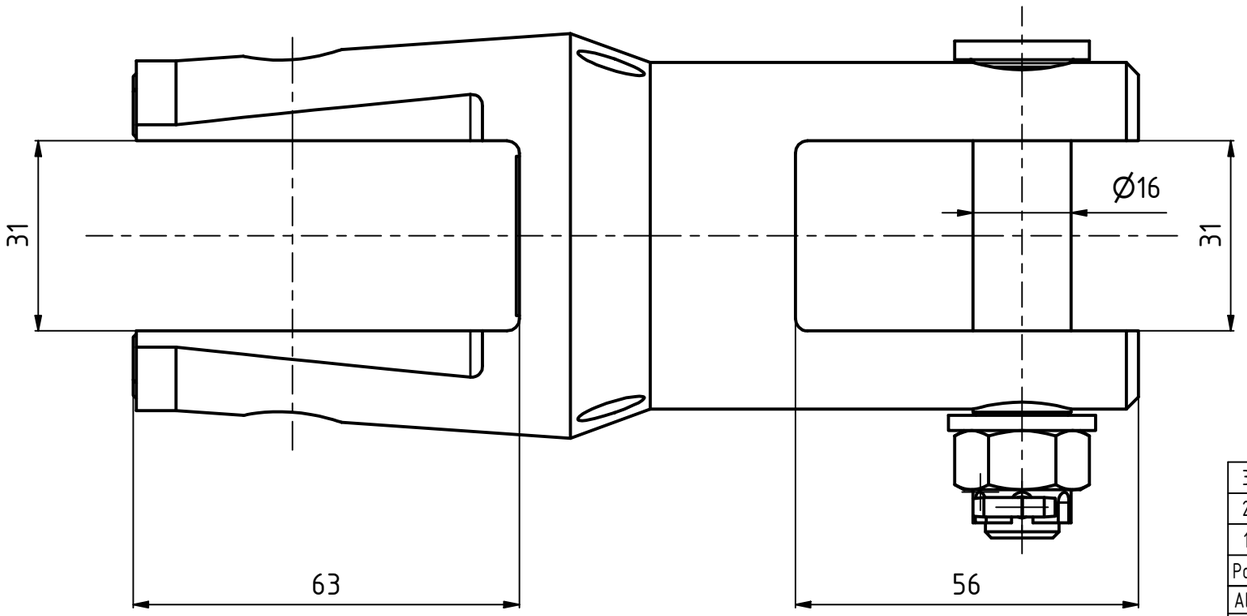


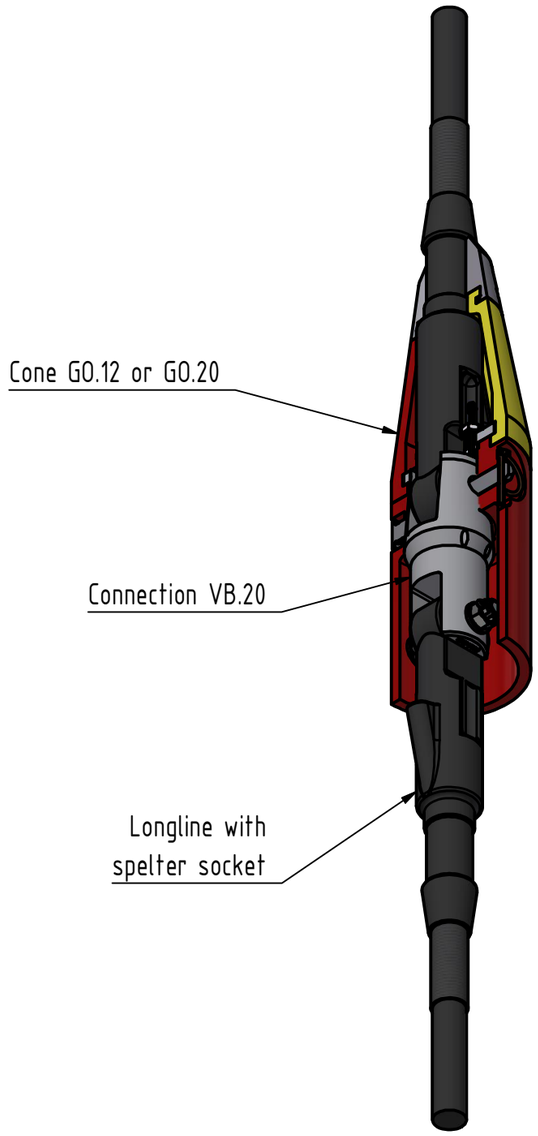


Pos.2:
Electric cable: 2x1.5mm²
Length: 600mm measured from Cone

Pos.3:
Electric cable: 4x1.5mm²
Length: 600mm measured from Cone

Weight: 1.9 kg
Work load: 2000 kg

Connection dimension identical to Swivel DG.20

| Pos | Anz | Gegenstand & Abmasse | Zeichnung / Art.Nr. | Material | Kat. | Lieferant / Bemerkung |
|---|---|---|---|---|---|---|
| 3 | 1 | with electric conductors 4 pins | | | | |
| 2 | 1 | with electric conductors 2 pins | | | | |
| 1 | 1 | without electric conductors | | | | |

| Allg. Toleranzen: | Oberflächenbehandlung: |
|---|---|
| ISO 2768 mK | |

| Index: | Änderungen: | Datum: | Name: |
|---|---|---|---|
| B | Zeichnung aktualisiert | 19.11.2025 | Matth. B. |

VB.20

# Connection VB.20

Für dieses Dokument behalten wir uns alle Rechte vor. Ohne unsere schriftliche Zustimmung darf es weder dritten Personen mitgeteilt, noch missbräuchlich kopiert oder anderweitig benutzt werden.

HELI HOOK Swiss Engineering
Heli Hook AG
bei der Zuben 462a
CH - 3822 Lauterbrunnen
Tel: +41 (0)33 522 56 52
Web: www.helihook.com

| Blatt Nummer: 2 | Blatt Anzahl: 5 | Inventor A3 |
|---|---|---|
| gezeichnet: 19.07.2017 | Fa.Meier | |
| geprüft: 25.07.2017 | F.Meier | |
| freigegeben: 25.07.2017 | M.Brunner | Massstab |
| VB.20.101.B | | 1:1 |